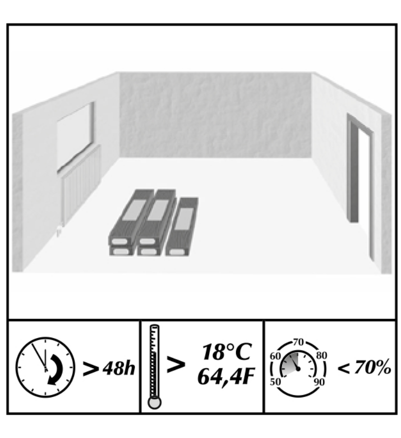

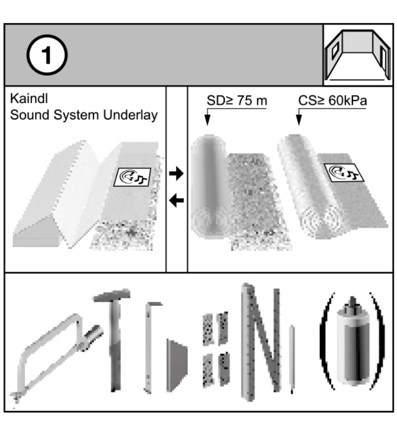

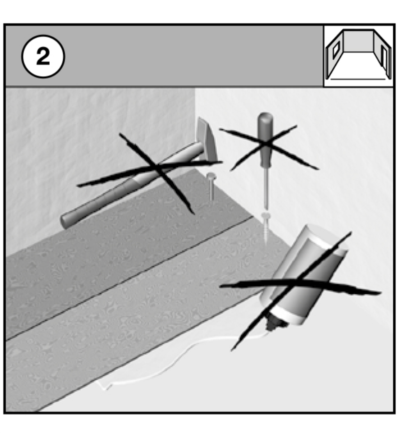

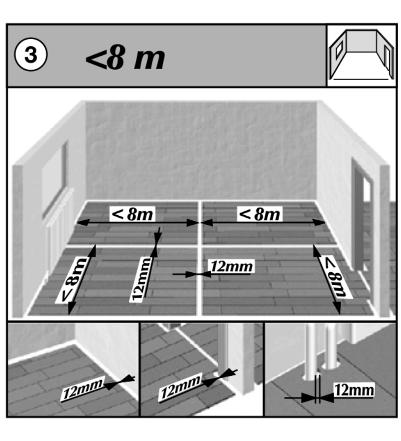

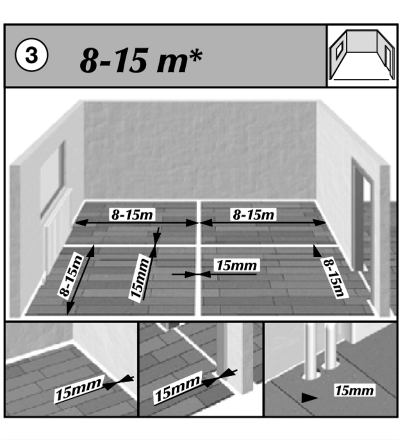

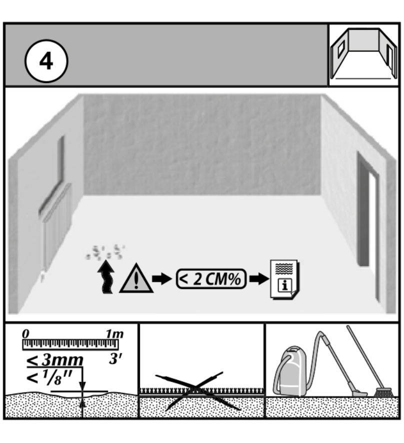

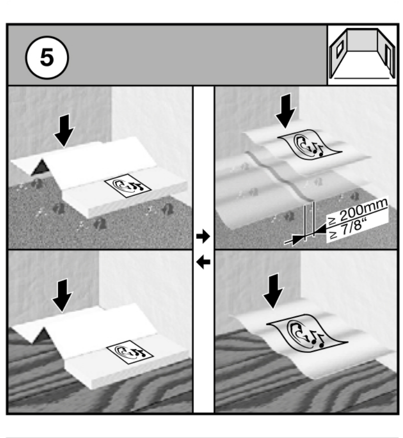

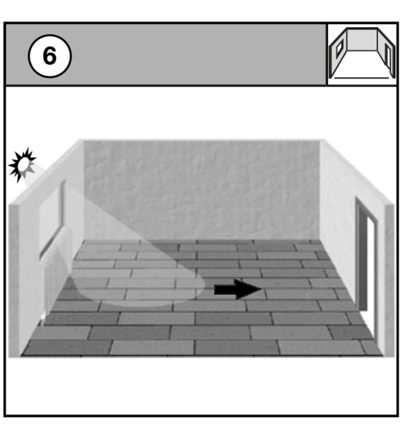

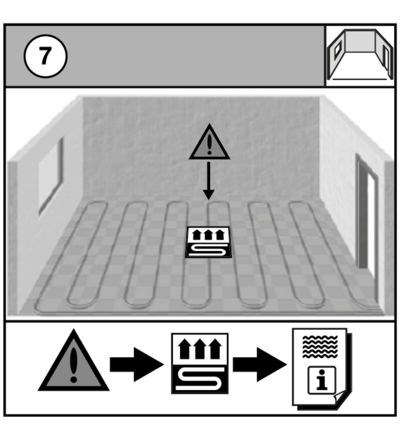

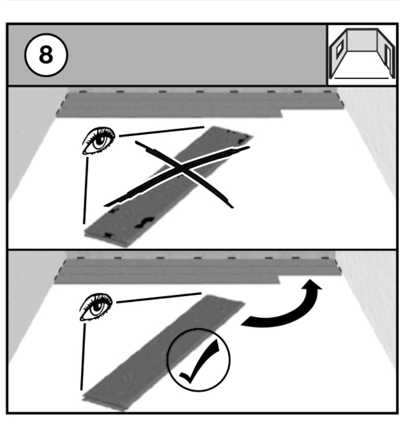

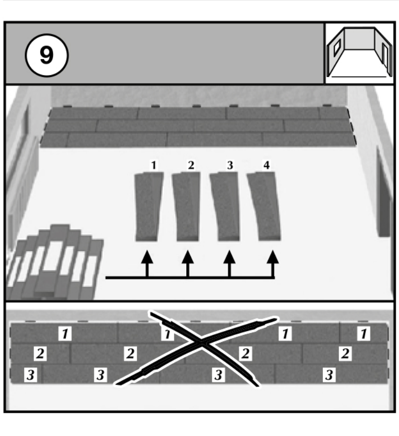

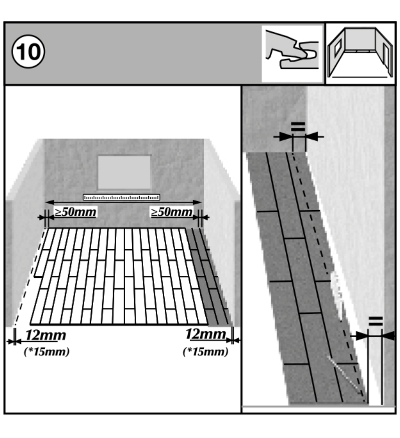

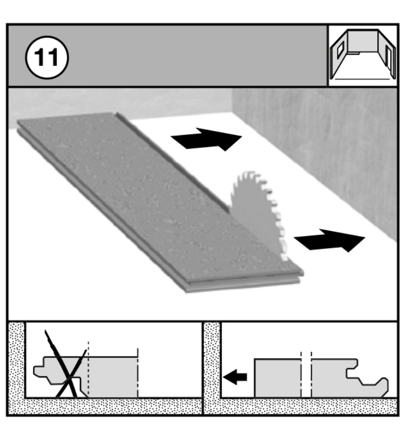

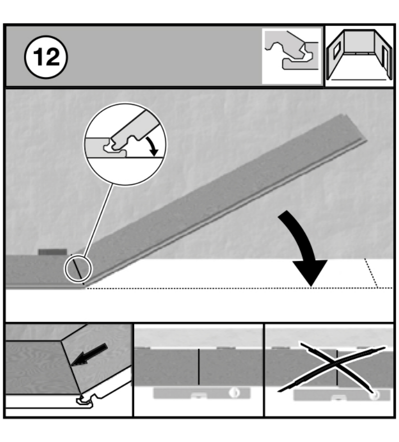

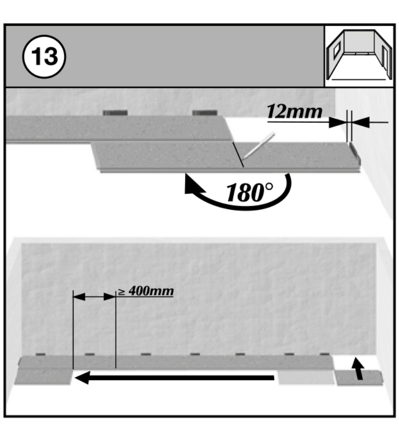

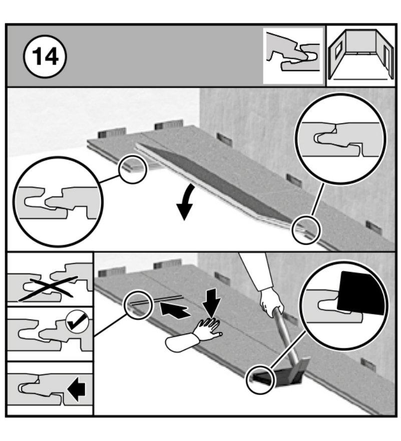

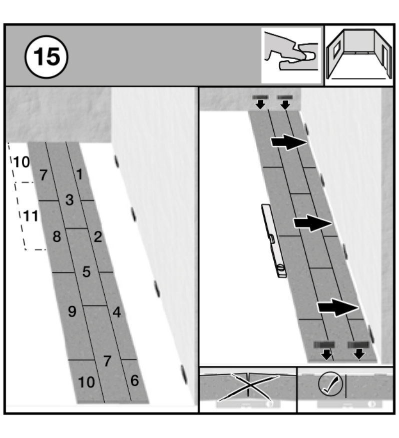

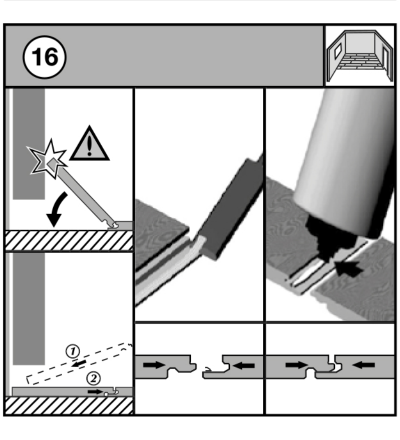

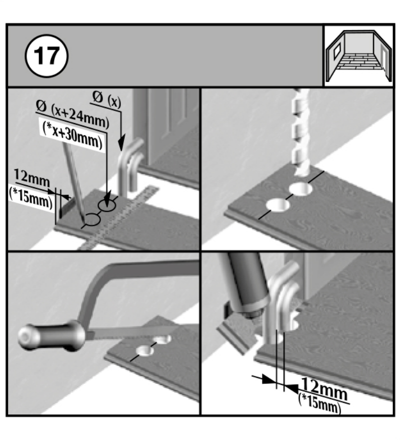

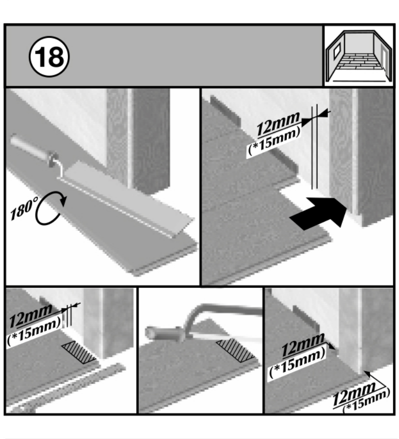

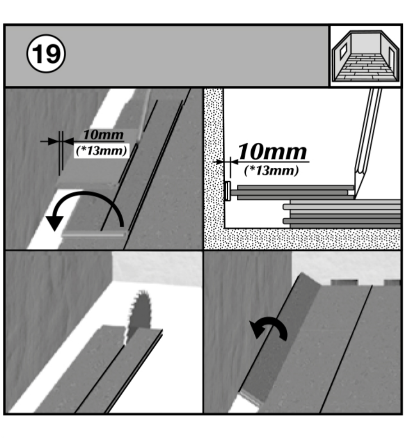

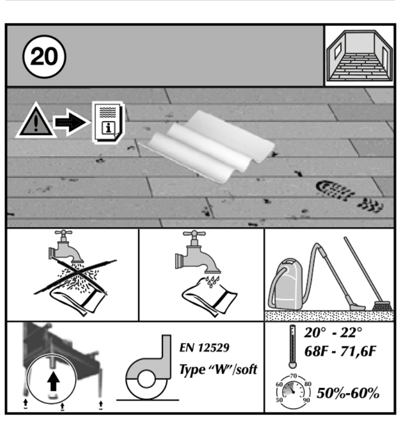

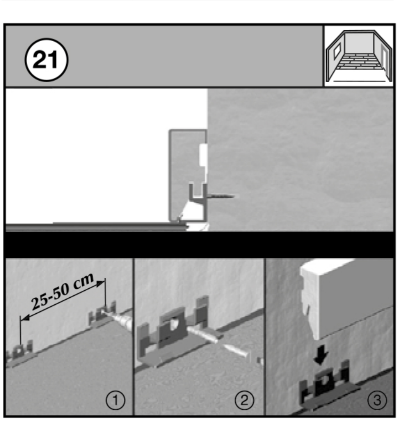

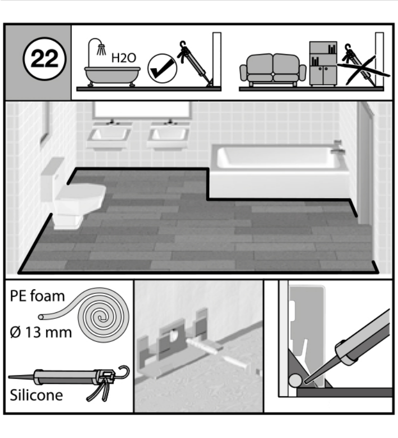

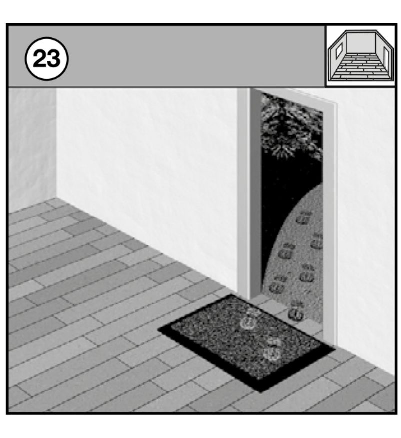

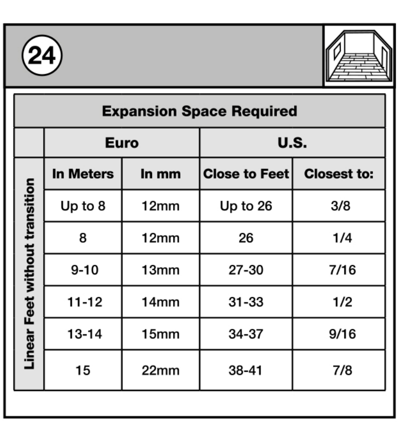

Expansion Space Required

	Euro		U.S.	
Linear Feet without transition	In Meters	In mm	Close to Feet	Closest to:
	Up to 8	12mm	Up to 26	3/8
	8	12mm	26	1/4
	9-10	13mm	27-30	7/16
	11-12	14mm	31-33	1/2
	13-14	15mm	34-37	9/16
	15	22mm	38-41	7/8

DE Kaindl Flooring GmbH, Kaindlstr. 2, A-5071 Wals, garantiert dem Erstkäufer, unbeschadet der gesetzlichen Gewährleistung, ab Kaufdatum für die am Produkt angegebenen Jahre (Wohnbereich) bzw. 5 Jahre (Gewerbe) dessen Abriebfestigkeit, Lichtechtheit und Fleckenunempfindlichkeit (ISO 10874). Ersatzlieferung gleichwertiger Ware aus aktueller Kollektion, exkl. Transport-, Aus- & Einbaukosten. Ausnahme: Schäden durch Verlegungsfehler, unsachgemäßen Gebrauch/Reinigung, Verschleiß. Lineare Wertminderung über den Garantiezeitraum, mit einem Bruchteil des Kaufpreises. Beanstandung mit Beleg schriftlich binnen 30 Tagen ab Auftreten. Gültig in der EU.

FR La société Kaindl Flooring GmbH, Kaindlstr. 2, A-5071 Wals, garantit à l'acheteur initial, sans préjudice de la garantie légale, à compter de la date d'achat et pendant la durée de garantie indiquée sur le produit (usage privé) ou pendant 5 ans (secteur commercial), la résistance à l'abrasion, à la lumière et aux taches (ISO 10874). Livraison de remplacement d'un produit équivalent issu de la collection actuelle, hors frais de transport, de démontage et de pose. Exception : dommages dus à une pose incorrecte, à une utilisation/un nettoyage inapproprié(e), à l'usure. Dépréciation linéaire sur la période de garantie par fractions du prix d'achat. Réclamation avec justificatif par écrit dans les 30 jours suivant la survenance ou la constatation. Valable dans l'UE.

BG Кайндл Флоринг ГмбХ, Кайндлщрасе 2, 5071 Валс, Австрия, гарантира на първия купувач устойчивостта на износване, светлоустойчивостта и устойчивостта на замърсяване (ISO 10874) на продукта за годините, посочени върху продукта (за жилищни помещения), или за 5 години (за търговски обекти) от датата на закупуване, без да се засяга законовата гаранция. Доставка за замяна на еквивалентни стоки от текущата колекция, с изключение на разходите за транспорт, демонтаж и монтаж. Изключение: повреди, дължащи се на грешки при монтажа, неправилна употреба/почистване, износване. Линейно намаляване на стойността през периода на гаранцията, с част от покупната цена. Жалбите трябва да бъдат подадени в писмен вид в рамките на 30 дни от настъпването им. Валидно в ЕС.

EL Η εταιρεία Kaindl Flooring GmbH, με διεύθυνση Kaindlstr. 2, A-5071 Wals, εγγυάται στον αρχικό αγοραστή –άνευ περιορισμού της νομίμως προβλεπόμενης εγγύησης– την αντοχή των δαπέδων έναντι τριβής, φωτός και λεκέδων (ISO 10874) για τα έτη που αναφέρονται στο προϊόν (για κατοικία) ή 5 χρόνια (για εμπορική χρήση) από την ημερομηνία αγοράς. Προσφέρεται αντικατάσταση του προϊόντος με ισοδύναμα προϊόντα από την τρέχουσα συλλογή, εξαιρουμένων των εξόδων μεταφοράς, αποξήλωσης και επανατοποθέτησης. Εξαιρέσεις: Ζημιές λόγω λανθασμένης τοποθέτησης, κακής χρήσης ή καθαρισμού, φυσικής φθοράς. Υπολογίζεται γραμμική απόσβεση κατά τη διάρκεια της περιόδου εγγύησης σε κλάσμα της τιμής αγοράς. Υποβολή παραπόνων: πρέπει να πραγματοποιηθεί γραπτώς εντός 30 ημερών από την εμφάνιση του προβλήματος, συνοδευόμενη από τη σχετική τεκμηρίωση. Ισχύει στην Ε.Ε.

NL Kaindl Flooring GmbH, Kaindlstr. 2, A-5071 Wals, garandeert slijtvastheid, lichtvastheid en bestendigheid tegen vlekken (ISO 10874) aan de eerste koper, onverminderd de wettelijke garantie, vanaf de aankoopdatum voor de op het product vermelde jaren (particulieren) of 5 jaar (bedrijven). Vervanglevering van soortgelijke goederen uit de huidige collectie, excl. transport-, demontage- & montagekosten. Uitzondering: schade door plaatsingsfouten, ondeskundig(e) gebruik of reiniging, slijtage Lineaire waardevermindering na de garantieperiode, met een percentage van de aankoopprijs. Klacht met voorlegging van schriftelijk bewijsstuk binnen 30 dagen nadat schade zich voordoet. Geldig in de EU.

LT Kaindl Flooring GmbH, Kaindlstr. 2, A-5071 Wals, pirmajam pirkėjui be įstatyminės garantijos apribojimų garantuoja atsparumą dilimui, atsparumą šviesai ir atsparumą dėmėms (ISO 10874) ant gaminio nurodytą laikotarpį (gyvenamose patalpose) arba 5-erius metus (komercinėse patalpose) nuo pirkimo datos. Pakaitinis lygiaverčių prekių iš naujausios kolekcijos pristatymas, neįskaitant transportavimo, išvežimo ir montavimo išlaidų. Išimtis: žala, atsiradusi dėl montavimo klaidų, netinkamo naudojimo / valymo, susidėvėjimo. Linijinis vertės sumažėjimas per garantinį laikotarpį, dalis pirkimo kainos. Skundai priimami raštu per 30 dienų nuo įvykio. Galioja ES.

GA Kaindl Flooring GmbH, Kaindlstr. 2, A-5071 Wals, soláthraíonn sé ráthaíocht don chéad cheannaitheoir maidir le friotaíocht in aghaidh caitheamh, friotaíocht i gcoinne céimnithe dathanna agus friotaíocht stains dá gcuid urláir (ISO 10874) ar feadh líon na mblianta atá sonraithe ar an táirge (réimsí cónaithe) nó 5 bliana (réimsí tráchtála) ón dáta ceannaigh, beag beann ar an mbaránta reachtúil. Déanfar earraí de luach comhionann ón mbailiúchán reatha a athsholáthar, gan costas iompair, baint ná suiteála a chur san áireamh. Ní chumhdaíonn an ráthaíocht damáiste de bharr earráidí i leagan na hurláir, úsáid nó glanadh míchuí, ná caitheamh agus creimeadh nádúrtha. Laghdú líneach ar an luach thar thréimhse na ráthaíochta, mar chéatadán de phraghas an cheannaigh. Ba cheart gearáin a chur isteach i scríbhinn laistigh de 30 lá ó aimsíodh an locht, mar aon leis an admháil cheannaigh. Baintear feidhm as san AE.

SK Spoločnosť Kaindl Flooring GmbH, Kaindlstr. 2, A-5071 Wals, garantuje prvému kupujúcemu oderuvzdornosť produktu, jeho farebnú stálosť na svetle a odolnosť voči škvrnám (ISO 10874) na dobu v rokoch, ktorá je uvedená na produkte (pri použití v obytnom priestore), príp. na 5 rokov (pri použití v priemyselnom prostredí) od dátumu kúpy, pričom zákonná záruka týmto nie je dotknutá. Náhradná dodávka ekvivalentného tovaru z aktuálnej kolekcie bez nákladov na prepravu, výstavbu a montáž. Výnimka: škody spôsobené nesprávnou pokládkou, neodborným použitím/čistením, opotrebovaním. Lineárne zníženie hodnoty počas záručnej doby so zlomkom nákupnej ceny. Reklamácia s dokladom v písomnej podobe do 30 dní od výskytu nedostatku. Platí v EÚ.

EN Kaindl Flooring GmbH, Kaindlstr. 2, A-5071 Wals, provides the original buyer with a guarantee for the abrasion resistance, lightfastness and stain resistance of their flooring (ISO 10874) for the number of years specified on the product (residential areas) or 5 years (commercial areas) from the date of purchase, notwithstanding the statutory warranty. Replacement delivery of goods of the same value from the current collection excluding transport, removal and installation costs. The guarantee does not cover damage caused by errors in laying the flooring, improper use/cleaning and normal wear and tear. Linear reduction in value over the guarantee period, with a fraction of the purchase price. Complaints should be sent in writing within 30 days of the occurrence of the fault, together with the purchase receipt. Applies in the EU.

IT Kaindl Flooring GmbH, Kaindlstr. 2, A-5071 Wals, garantisce al primo acquirente, fatta salva la garanzia legale, a partire dalla data di acquisto per gli anni indicati sul prodotto (ambienti residenziali) o per 5 anni (ambienti commerciali) la resistenza all'abrasione, la resistenza alla luce e resistenza alle macchie (ISO 10874). Sostituzione con merce equivalente della collezione attuale, escluse le spese di trasporto, smontaggio e montaggio. Eccezione: danni causati da errori di posa, uso/pulizia non appropriati, usura. Riduzione lineare del valore durante il periodo di garanzia, con una frazione del prezzo di acquisto. Eventuali reclami con documentazione giustificativa devono essere presentati per iscritto entro 30 giorni dal verificarsi del difetto. Validità nell'UE.

CZ Kaindl Flooring GmbH, Kaindlstr. 2, A-5071 Wals poskytuje původnímu kupujícímu záruku, aniž by byla dotčena zákonná záruka, na odolnost proti oděru, stálobarevnost a odolnost proti skvrnám (ISO 10874) po dobu uvedenou na výrobku (pro domácí použití) nebo 5 let (pro komerční použití) od data nákupu. Náhradní dodávka ekvivalentního zboží z aktuální kolekce, včetně nákladů na dopravu, odvoz a instalaci. Výjimka: Poškození způsobené chybami při instalaci, nesprávným použitím/čištěním, opotřebením. Lineární odpisy po dobu záruky, za zlomek kupní ceny. Reklamace s písemným dokladem do 30 dnů od jejich vzniku. Platné v EU.

ET Kaindl Flooring GmbH, Kaindlstr. 2, A-5071 Wals, garanteerib algsele ostjale, piiramata seejuures seadusega ettenähtud garantiid, toote kulumiskindluse, valguskindluse ja plekkide vastupidavuse (ISO 10874) toote peal märgitud aastateks (eluruumid) või 5 aastaks (ärid) alates ostukuupäevast samaväärse kauba asendustarne jooksvast kollektsioonist , v.a. transpordi-, kolimis- ja paigalduskulud. Erand: kahjustused, mis on tekkinud paigaldusvigade, asjatundmatu kasutamise/puhastamise, kulumise tõttu. Lineaarne väärtuse vähenemine garantiiperioodi jooksul, kusjuures ostuhind moodustab osa ostuhinnast. Kahjustustest tuleb teatada kirjalikult, koos tõendusmaterjaliga, 30 päeva jooksul alates nende avastamisest. Kehtib ELis.

HR Kaindl Flooring GmbH, Kaindlstr. 2, A-5071 Wals, garantira prvom kupcu, bez obzira na zakonsko jamstvo, od datuma kupnje čvrstoću na habanje, postojanost boje i neosjetljivost na mrlje (ISO 10874) u trajanju od broja godina navedenog na proizvodu (stambeni prostor) odnosno 5 godina (poslovni prostori). Zamjenska isporuka istovrijedne robe iz aktualne kolekcije uz isključenje troškova transporta izgradnje i ugradnje. Izuzetak: štete uslijed grešaka prilikom polaganja, nestručnog korištenja/čišćenja, habanja. Linearno smanjenje vrijednosti tijekom garantnog roka s malim dijelom kupovne cijene. Reklamacije s računom i u pisanom obliku u roku od 30 dana od nastanka nedostatka. Vrijedi u EU.

LV Kaindl Flooring GmbH, Kaindlstr. 2, A-5071 Wals, neskarot juridisko garantiju, garantē sākotnējam pircējam produkta izturību pret nodilumu, gaismu un traipiem (ISO 10874) uz tā norādīto laika posmu (dzīvojamās telpas) vai 5 gadus (komerciālās telpas) no iegādes datuma. Līdzvērtīgas kvalitātes nomaiņas preču piegāde no pašreizējās kolekcijas, ieskaitot transportēšanas, demontāžas un uzstādīšanas izmaksas. Izņēmums: bojājumi, kas radušies uzstādīšanas kļūdu, nepareizas lietošanas/tīrīšanas, nolietojuma vai citu negatīvu faktoru rezultātā. Lineārā nolietojuma aprēķināšana garantijas laikā par daļu no pirkuma cenas. Pretenzijas ar saņemšanas apstiprinājumu jāiesniedz rakstiski 30 dienu laikā no to rašanās brīža. Spēkā ES.

PT A empresa Kaindl Flooring GmbH, com endereço em Kaindlstrasse 2, A-5071 Wals, na Áustria, garante aos primeiros compradores, a contar da data da respetiva compra e sem limitação da garantia legal, pelo período especificado no produto (uso residencial) ou 5 anos (uso comercial), a resistência dos seus pavimentos ao desgaste, à descoloração pelo efeito da luz, e às manchas (ISO 10874). A Kaindl garante igualmente a entrega de substituição de produtos equivalentes, da sua gama atual, excluindo os respetivos custos de transporte, remoção e instalação. Excepção: danos causados por erros de colocação, uso/limpeza inadequados, desgaste. Desvalorização linear ao longo do período de garantia, com uma fração do preço de compra. Eventuais reclamações devem ser apresentadas por escrito, no prazo de 30 dias a contar da data da respetiva ocorrência. Válido na UE.

SL Podjetje Kaindl Flooring GmbH, Kaindlstr. 2, A-5071 Wals, jamči za odpornost izdelka na obrabo, obstojnost na svetlobi in odpornost na madeže (ISO 10874) prvotnemu kupcu, brez poseganja v zakonsko določeno garancijo, za leta, navedena na izdelku (za stanovanja), ali 5 let (za poslovne prostore) od datuma nakupa. Nadomestna dobava enakovrednega blaga iz trenutne zbirke, brez stroškov prevoza, selitve in namestitve. Izjema: poškodbe zaradi napak pri namestitvi, nepravilne uporabe/čiščenja, obrabe. Linearna amortizacija v garancijskem obdobju z delom nakupne cene. Pritožbe je treba vložiti pisno v 30 dneh od nastanka dogodka in morajo biti podprte z dokazili. Velja v EU.

ES Kaindl Flooring GmbH, Kaindlstr. 2, A-5071 Wals, garantiza al primer comprador, la resistencia a la abrasión, la solidez a la luz y la resistencia a las manchas (ISO 10874) durante los años indicados en el producto (uso residencial) o 5 años (uso comercial) a partir de la fecha de compra, sin perjuicio de la garantía legal. La entrega de la mercancía de sustitución equivalente, de la colección actual, no incluye los gastos de transporte, desmontaje e instalación. Se excluyen los daños debidos a instalación incorrecta, uso/limpieza inadecuados y desgaste. Existe una devaluación lineal durante el periodo de garantía, en una fracción del precio de compra. Las reclamaciones deben presentarse por escrito, documentadas, en un plazo de 30 días desde que se detectó el problema. Válido en la UE.

PL Kaindl Flooring GmbH, Kaindlstr. 2, A-5071 Wals, udziela kupującemu pierwszy raz, nie naruszając gwarancji ustawowej, od dnia zakupu na podane na produkcie lata (powierzchnie mieszkalne) lub na 5 lat (powierzchnie komercyjne) gwarancji na odporność na ścieranie, światło i plamy (ISO 10874). W ramach gwarancji możliwa jest dostawa zastępcza równoważnego towaru z aktualnej kolekcji, bez kosztów transportu, demontażu i montażu. Wyłączenia z gwarancji: uszkodzenia wynikające z nieprawidłowego montażu, niewłaściwego użytkowania lub czyszczenia, a także naturalnego zużycia. Amortyzacja liniowa w okresie gwarancji przy utracie niewielkiej części ceny zakupu. Reklamację należy zgłaszać na piśmie, dołączając dowód zakupu, w terminie 30 dni od momentu wystąpienia wady. Ważne na terenie UE.

DA Kaindl Flooring GmbH, Kaindlstr. 2, A-5071 Wals, garanterer den oprindelige køber, uden at det berører den lovpligtige garanti, produktets slidstyrke, lysægthed og pletbestandighed (ISO 10874) i de år, der er angivet på produktet (boligområde) eller 5 år (erhvervsområde) fra købsdatoen. Erstatningslevering af tilsvarende varer fra den nuværende kollektion, eksklusive transport-, fjernelses- og monteringsomkostninger. Undtagelse: Skader forårsaget af installationsfejl, forkert brug/rengøring, slitage. Lineær afskrivning over garantiperioden, til en brøkdel af købsprisen. Klager med kvittering skal fremsættes skriftligt inden for 30 dage efter, at det er sket. Gyldig i EU.

FI Kaindl Flooring GmbH, Kaindlstr. 2, A-5071 Wals myöntää takuun ensiostajalle lattioiden kulutuskestävyydestä, valonkestävyydestä ja tahrankestävyydestä (ISO 10874) ilmoitetuista ostopäivästä alkaen (asuinalue) tuotteessa ilmoitetuiksi vuosiksi tai 5 vuodeksi (teollisuusalue) rajoittamatta lakisääteistä takuuta. Samanarvoisen tuotteen korvaava toimitus sen hetkisestä valikoimasta, pois lukien kuljetus-, irrotus- ja asennuskustannukset. Poikkeus: asennusvirheistä, vääränlaisesta käytöstä/puhdistuksesta, kulumisesta johtuvat vauriot. Lineaarinen arvonväheneminen takuuaikana, murto-osa ostohinnasta. Valitukset tositteineen on esitettävä kirjallisesti 30 päivän kuluessa vahinkotapahtumasta. Voimassa EU:n alueella.

HU A Kaindl Flooring GmbH, Kaindlstr. 2, A-5071 Wals, az első vevő részére, a kötelező garancia sérelme nélkül, a vásárlástól számítva, a terméken megadott ideig (lakossági), ill. 5 évig (kereskedelmi) terület) garantálja a termék kopásállóságát, fényállóságát, foltállóságát (ISO 10874). Az aktuális kollekcióból az egyenértékű áru cseréje, nem tartalmazza a szállítási, ki- és beszerelési költségeket. Kivétel: telepítési hibákból, helytelen használatból/tisztításból, kopásból eredő károk. Lineáris értékcsökkenés a garanciaidő alatt, a vételár töredékével. Írásban benyújtott panasz az esemény bekövetkezésétől számított 30 napon belül, az azt alátámasztó dokumentumokkal együtt. Érvényes az EU-ban.

MT Kaindl Flooring GmbH, Kaindlstr. 2, A-5071 Wals, tiggarantixxi lix-xerrej oriġinali, mingħajr preġudizzju għall-garanzija statutorja, ir-reżistenza għall-brix, ir-reżistenza għall-iskulurazzjoni u r-reżistenza għat-tbajja' (ISO 10874) tal-prodott għas-snin speċifikati fuq il-prodott (residenzjali) jew 5 snin (kummerċjali) mid-data tax-xiri. Konsenja ta' sostituzzjoni ta' oġġetti ekwivalenti mill-kollezzjoni attwali, esklużi l-ispejjeż tat-trasportazzjoni, it-tneħħija u l-installazzjoni. Eċċezzjoni: ħsara minħabba żbalji fl-installazzjoni, użu/tindif mhux xieraq, tkagħbir. DEprezzament lineari matul il-perjodu tal-garanzija, bi frazzjoni tal-prezz tax-xiri. Ilment bi prova bil-miktub fi żmien 30 jum mill-okkorrenza. Validu fl-UE.

RO Kaindl Flooring GmbH, Kaindlstr. 2, A-5071 Wals, garantează primului cumpărător, fără a aduce atingere garanției legale, rezistența la uzură, rezistența la lumină și rezistența la pete (conform ISO 10874) pentru numărul de ani specificat pe produs (pentru uz rezidențial), respectiv pentru o perioadă de 5 ani (pentru uz comercial), începând de la data achiziției. În caz de reclamație justificată, se va oferi un produs echivalent din colecția actuală, fără a acoperi costurile de transport, demontare sau montare. Excepții: daune cauzate de erori de montaj, utilizare sau curățare necorespunzătoare, uzură naturală. Valoarea garanției scade liniar pe durata perioadei de garanție, fiind calculată ca o fracțiune din prețul de achiziție. Reclamațiile trebuie transmise în scris, cu dovada achiziției, în termen de 30 de zile de la apariția defectului. Garanția este valabilă în UE.

SV Kaindl Flooring GmbH, Kaindlstr. 2, A-5071 Wals, garanterar den ursprungliga köparen, utan att det påverkar den lagstadgade garantin, dess slitstyrka, ljusäkthet och fläckbeständighet (ISO 10874) under de år som anges på produkten (bostadsområde) eller 5 år (kommersiella områden) från inköpsdatum. Ersättningsleverans av likvärdiga varor från aktuell kollektion, exklusive transport-, bortforslings- och installationskostnader. Undantag: Skador orsakade av installationsfel, felaktig användning/rengöring, slitage. Linjär avskrivning under garantiperioden, till en bråkdel av inköpspriset. Reklamationer med mottagningsbevis måste göras skriftligen inom 30 dagar från händelsen. Giltigt inom EU.

FSC®
www.fsc.org
RECYCLED
Packaging made from recycled material
FSC® C108300

SCATOLA	IMBALLO ESTERNO	INCARTI INTERNI
CARTA	PLASTICA	CARTA
20 PAP	4 LDPE	22 PAP

RACCOLTA DIFFERENZIATA
VERIFICA LE DISPOSIZIONI DEL TUO COMUNE

30 YEARS
KAINDL GUARANTEE*
Gemäß Kaindl Garantiebedingungen
In accordance with Kaindl's warranty conditions

*Valid only in the USA and Canada.

*©
33

*EN 13329

ÉMISSIONS DANS L'AIR INTÉRIEUR*
A+
A+ A B C

**Information sur le niveau d'émission de substances volatiles dans l'air intérieur, présentant un risque de toxicité par inhalation, sur une échelle de classe allant de A+ (très faibles émissions) à C (fortes émissions).*

eco
INSTITUT
TESTED PRODUCT
ID 0612 – 12174 - 001

EUROPEAN LAMINATE
EPLF®
MADE WITH WOOD

GREENGUARD
PRODUCT CERTIFIED FOR LOW CHEMICAL EMISSIONS
UL.COM/GG
UL 2818
GOLD

TÜV PROFi CERT product
TÜV Hessen
70 720 5863-2
www.proficert.com
QUALITY TESTED
tested for: emissions harmful substances
EPH
PREMIUM

GEPRÜFT NACHHALTIGES PRODUKT
QNG READY
SENTINEL HOLDING INSTITUT

PEFC
PEFC/06-35-18

Nur in trockenen Räumen lagern / Store in dry rooms only

FR
CARTON
BAC DE TRI

FR
TRIEZ
RÉEMPLOYEZ
RECYCLEZ
ASSOCIATION OU DISTRIBUTEUR OU DÉCHÈTERIE
Adresses sur quefairedemesdechets.fr

C_{fl}-s1
DL PCP
DS
E1
HCHO

*EN 13329

**EN 12529 Typ W

Kaindl FLOORING GmbH | Kaindlstraße 2 | 5071 Wals/Salzburg, Austria | T: +43 (0) 662 / 85 88-0 | www.kaindl.com

Manufacturer: Kaindl Flooring GmbH
UK Importer: Kronospan Ltd., Holyhead Road, Chirk, Wrexham LL 14 5NT, United Kingdom, tel.: +44 1691 77 33 61, fax: +44 1691 77 32 92, info@kronospan.co.uk