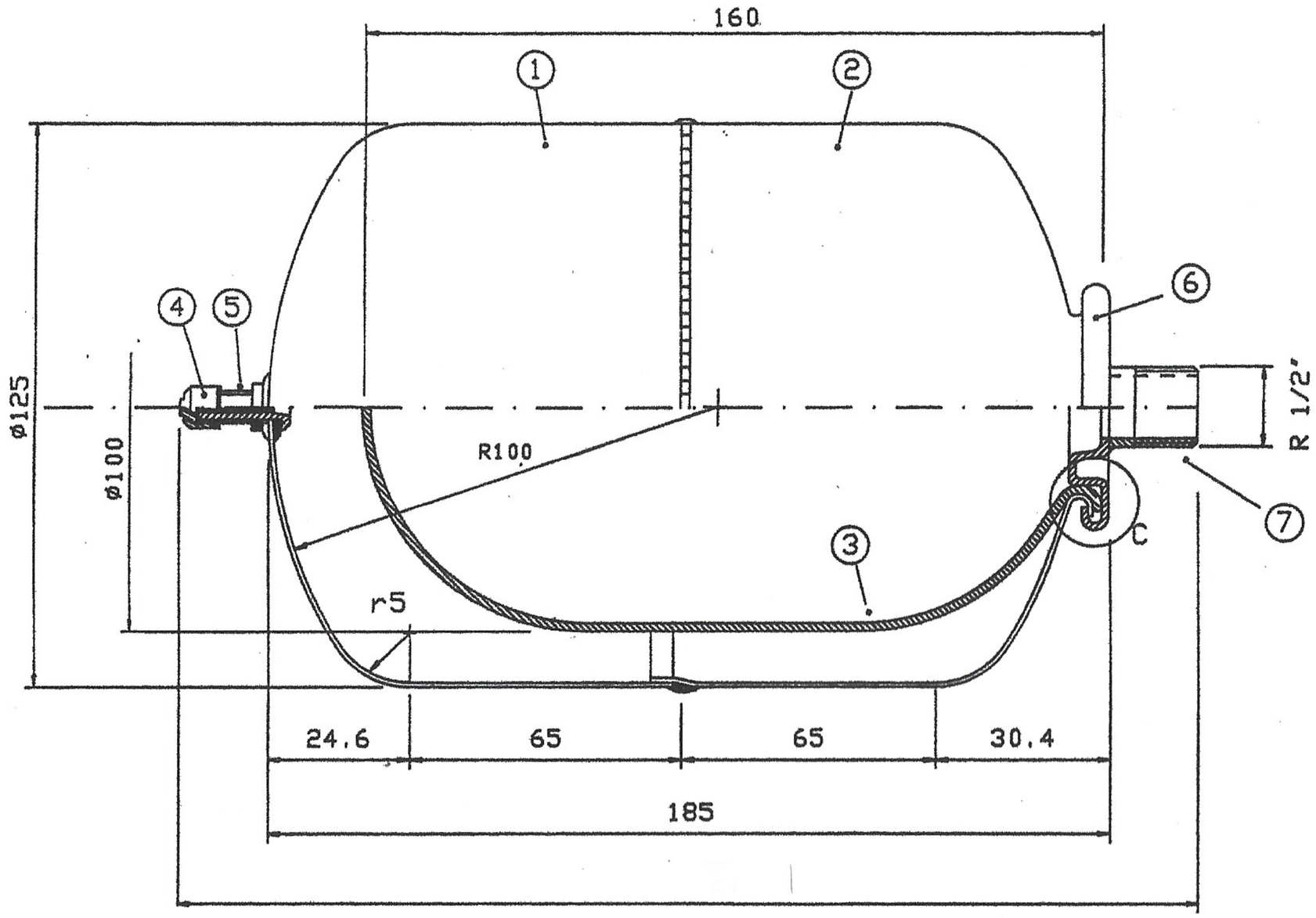

4

DATI DI PROGETTO - DESIGN DATA - AUSLEGUNGS DATEN		
PRESSIONE DI ESERCIZIO	BARS 10	PSI 116
OPERATING PRESSURE		
BETRIEBSUEBERDRUCK		
PRESSIONE DI PROVA	BARS 15	PSI 174
TESTING PRESSURE		
PROBEDRUCK		
TEMPERATURA DI ESERCIZIO	-10°	°C
OPERATING TEMPERATURE		
BETRIEBSTEMPERATUR		

PARTICOLRE C

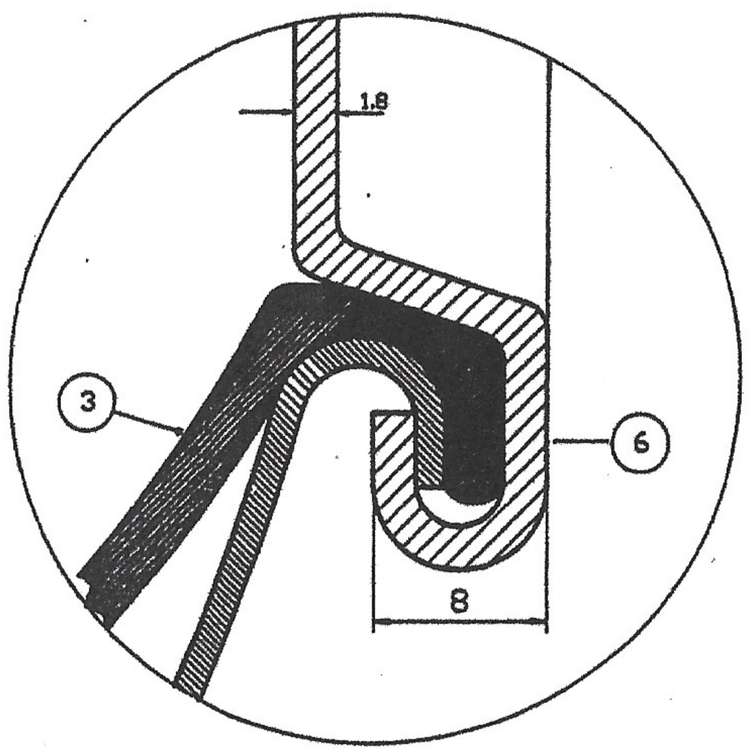

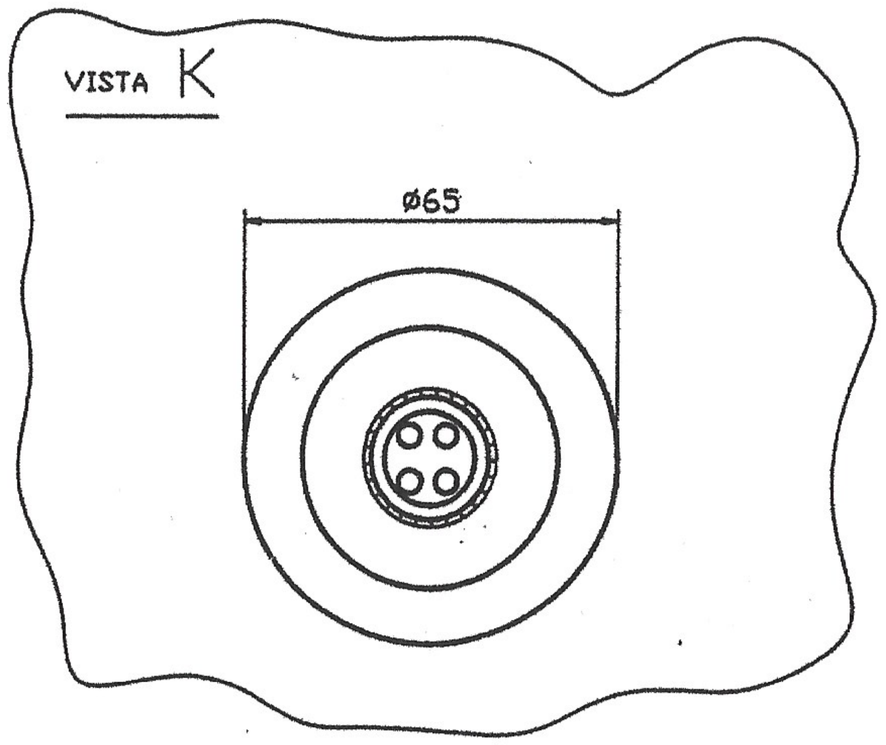

N.	DESCRIZIONE	Q.TA'	MATERIALE	DISEGNO
7	RACCORDO	1		
	PIPE CONNECTION			
6	FLANGIA	1		
	FLANGE			
5	VALVOLA	1	OTTONE	P641
	INTAKE VALVE - FUELLVENTIL			
4	TAPPO VALVOLA	1	PLASTICA	
	VALVE CAP-VENTILDECKEL			
3	MEMBRANA	1	GOMMA BUTILE	P106
	BLADDER - MEMBRANE			
2	FONDO INFERIORE	1	FeP13UNI5867	P252
	INFERIOR HEAD - UNTERER BODEN			
1	FONDO SUPERIORE	1	FeP13UNI5867	P251
	SUPERIOR HEAD - OBERER BODEN			

data / nome Dis. Visto	SCALA:	VAREM
Denominazione VASO AGRAFFATO SIZE 2 lt.	N. DISEGNO	